Lampă Iluminat Cu LED YS-003

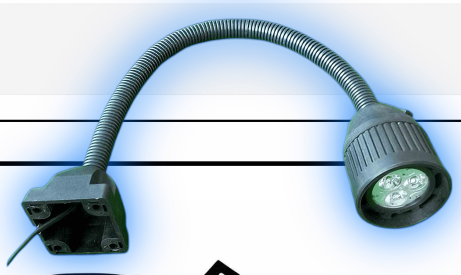

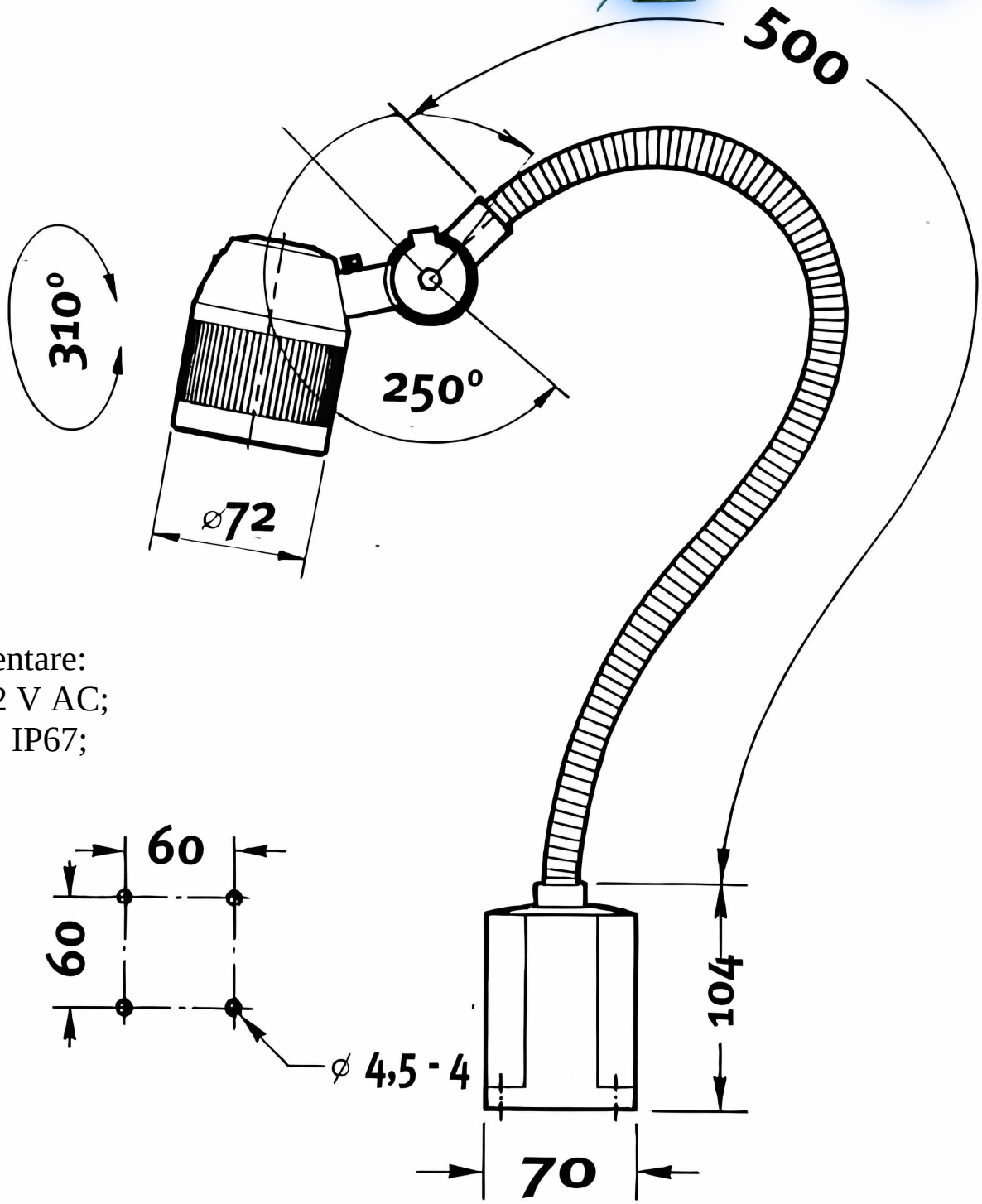

Tensiune alimentare:
24 V DC sau 22 V AC;
Grad protecție: IP67;